Pressdrive 05 Presurización

Grupos para el suministro automático de agua a presión

Aplicaciones
Grupo de presión electrónico para uso doméstico.

Materiales
Pressdrive 05: cuerpo en polipropileno, membrana interior en caucho natural y tornillería en acero inoxidable AISI 304.

Características
Presión máxima 10 bar.
Voltaje: 1x 230V 50/60 Hz.
Intensidad máxima 12 A.
Grado protección IP55.
Presión de arranque entre 1,5-2,5 bar.
Presión diferencial entre arranque/paro: superior a 1 bar.
Válvula de retención incorporada.
Pulsador de rearme automático.
Dispositivo de protección contra funcionamiento en seco incorporado.
Incorpora manómetro.

Temperatura máxima de trabajo: 60 ºC.
Se suministra con cables (bomba y línea) y enchufe Schuko:
Cable alimentación línea: 1,5 metros
Cable conexión bomba: 0,6 metros
Incorporan racor 3 piezas.

NUEVO TORNILLO DE REGULACIÓN TIPO ALLEN para un correcto funcionamiento

NUEVAS LONGITUDES Y CONFIGURACIONES de cables para armonizar toda la gama

DISEÑO MEJORADO para trabajar en las condiciones más exigentes

Protección falta de agua con **REARME AUTOMÁTICO**

Características técnicas y precios

Modelo	I [A]	Hz	Protección	Presión máx. [kg/cm²]	Presión arranque [bar]	Presión diferencial [kg/cm²]	Presión de paro	Temperatura máxima [ºC]	Ø conexión entrada	Ø conexión salida	1~230 V	
											Código	PVP €
Pressdrive 05 AM 2E	12	50/60	IP54	10	1,5-2,5	1	Máxima que da la bomba	60	1"	1"	205328	**117,00**

Dimensiones y pesos
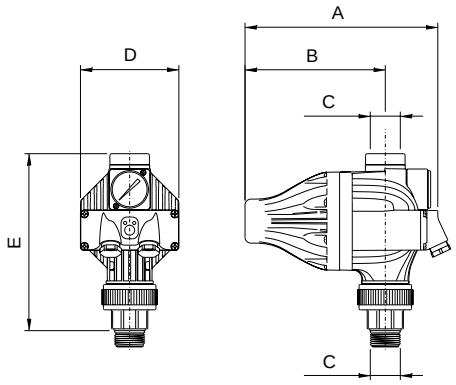
Modelo	A	B	C	D	E	Kg
Pressdrive 05 AM 2E	213	155	G1"	108	195	0,9